Lina GT 45 s

Schmid
MADE IN GERMANY

Details

- Kamineinsatz 1-seitig offen
- Geringe Korpustiefe
- 4545 - Höhe 45 cm
  4551 - Höhe 51 cm
  4557 - Höhe 57 cm
- Selbstschließende Tür
- Untere Scheibenspülung einstellbar
- Standard-Innenauskleidung: „Premium-Weiß“
- Hochwertige Gusskuppel, sämtliche Teile beweglich, verstellbar von 0 - 90°
- Bauhöhe einfach und schnell verstellbar
- Leicht zerlegbar für den Transport

Technische Daten

Nennwärmeleistung	5 kW
Wärmeleistungsbereich	2,4-5,4 kW
Wirkungsgrad	>78 %
Dämmstärke (bei nicht zu schützender Wand) (bezogen auf SILCA® 250KM)	60 mm
Verbrennungsluftstutzen	Ø 125 mm
empfohlene Scheitholzlänge	33 cm
Gewicht	180-200 kg
Wärmeabgabe: über die Sichtscheibe	30 %
Wärmeabgabe: konvektive Leistung	70 %

Daten für Schornsteinfeger

nach DIN EN 13384
(Betrieb geschlossen)

Wertetripel bei NWL		
	Abgasmassenstrom	4,7 g/s
	Abgastemperatur	340 °C
	erforderlicher Förderdruck	12 Pa

Farbliche und technische Änderungen durch Weiterentwicklungen sowie Irrtümer vorbehalten. Weitere Informationen unter **www.camina-schmid.de**

Lina GT 45 mit schwenkbarer Front

Standard

Front Kristall
Türanschlag links
Türanschlag rechts
125 mm Außenluft-anschluss

Optional

Front Anthrazit
Doppel-verglasung
Tunnelversion
Blendrahmen
Außen-befeuerung
150 mm Außenluft-anschluss

Zubehör

SMR

Energieeffizienzklasse nach (EU) 2015/1186
1. BImSchV Stufe 2

Made in Germany

Maßzeichnungen
Lina GT 45 s

Schmid
MADE IN GERMANY

Frontansicht M 1:20

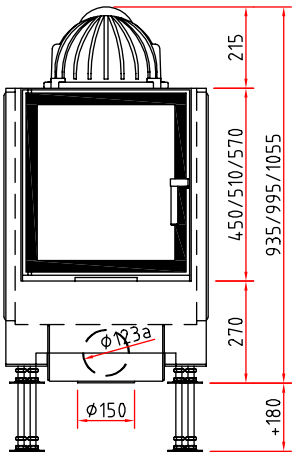

Seitenansicht M 1:20

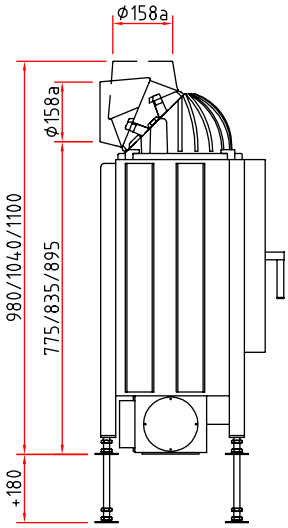

Draufsicht M 1:10

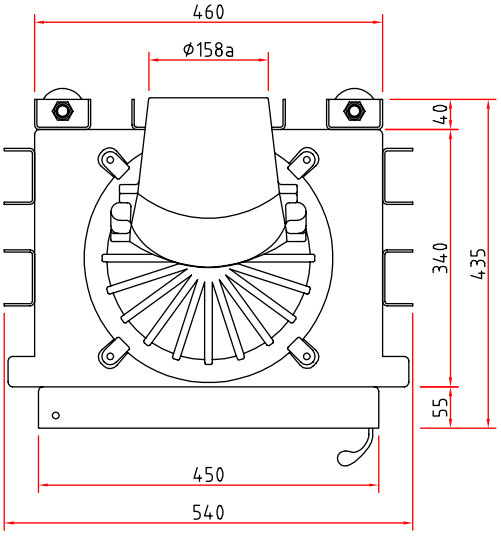

07 / 2018

Abbildungen ähnlich. Alle Abbildungen und Zeichnungen sind urheberrechtlich geschützt. Verwertung oder Veröffentlichung, auch einzelner Details, nur mit unserer Genehmigung.
Farbliche und technische Änderungen durch Weiterentwicklungen sowie Irrtümer vorbehalten. Weitere Informationen finden Sie unter **www.camina-schmid.de**

Kamineinsatz

Produktdatenblatt nach (EU) 2015/1186

	Lina 45 s/h GT
Name des Lieferanten	Camina & Schmid Feuerdesign und Technik GmbH & Co. KG
Modellkennung des Lieferanten	Lina 45 s/h GT
Energieeffizienzklasse	A
Direkte Wärmeleistung (kW)	5,0
Indirekte Wärmeleistung (kW)	–
Energieeffizienzindex (EEI)	103,2
Brennstoff-Energieeffizienz bei Nennwärmeleistung (%)	78,1
Hinweise zu besonderen Vorkehrungen, Installation oder Wartung	Bitte beachten Sie die Hinweise in den Montage- und Bedienungsanleitungen!

Camina & Schmid Feuerdesign und Technik GmbH & Co. KG | Gewerbepark 18 | DE-49143 Bissendorf
Fon +49 5402-70 10 10 | Fax +49 5402-70 10 70 | www.camina-schmid.de | info@camina-schmid.de

ENERG Y IJA IE IA

енергия · ενεργεια

Camina Schmid **Lina 45 s/h GT**

A++
A+
A
B
C
D
E
F
G

A

5,0
kW

ENERGIA · ЕНЕРГИЯ · ΕΝΕΡΓΕΙΑ · ENERGIJA · ENERGY · ENERGIE · ENERGI

2015/1186